COOLENS®
视清科技

规格书

WWH05-65CT-23
五百万像素远心镜头

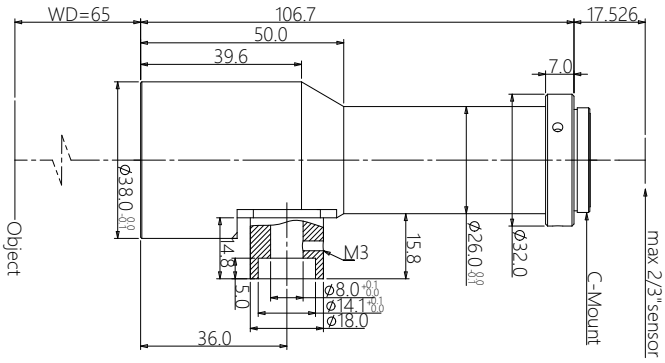

光学参数

放大倍率 β (x)	0.5
物方工作距 WD (mm)	65
支持 CCD 尺寸 (Φmm)	11(2/3")
像方 F/#	5
像方畸变 (% max)	<0.1
物方远心度 (° max)	<0.1
数值孔径 NA	0.05
物方分辨率 (um)	6.7
物方景深 DoF (mm)	1.6

视野范围 (mm × mm)

1/2"(6.4×4.8)	12.8x9.6
1/1.8"(7.13×5.37)	14.3x10.7
2/3"(8.45x7.1)	16.9x14.2

机械参数

相机接口	C
镜头总长 (mm)	106.7
是否同轴光 / 可调光栏	是 / 否